Guia de montagem



1600 × 641 × 1000 mm

54 peças. Tampo a 825,5 mm do piso. MDF Savana 25/15, Branco Ártico 15 e fundos de 6 mm.

Antes de montar

Este é um roteiro ilustrado do estudo R01. A central deve fechar os códigos das ferragens, a furação e as uniões antes da fabricação.

Ferragens previstas

4 pares de corrediças de 450 mm; 2 dobradiças com amortecedor; 4 perfis puxadores com ponteiras; 2 passa-fios de 60 mm. Fixadores ainda não definidos.

Como ler

Laranja: peças da etapa. Cinza: peças anteriores. Os esquemas derivam das caixas do modelo; cantos, furos e ferragens estão simplificados.

1. Base e caixa do balcão

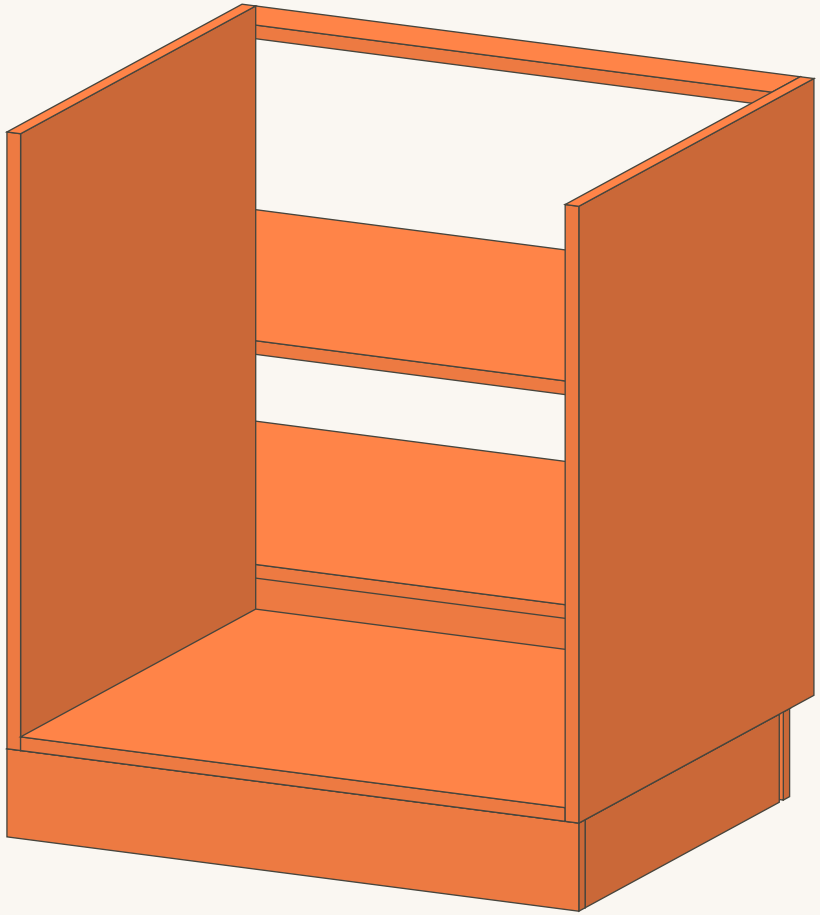

Esquema de posição - não é desenho de furação.

1. Separe B09 a B12 para o rodapé interno. Confira as diagonais antes da fixação definitiva.

2. Posicione B03 entre B01 e B02. Una as travessas B04 e B05 pelo sistema de fixação aprovado pela central.

3. Instale B07 e B06. Os topos no estudo ficam a 335 e 575 mm do piso; confirme o espaço dos aparelhos.

4. Defina a furação dos trilhos e das uniões antes de fechar acessos. Este guia não especifica parafusos ou coordenadas de furo.

Peças desta etapa

B01, B02, B03, B04, B05, B06, B07, B09, B10, B11, B12

2. Estrutura externa e traseira

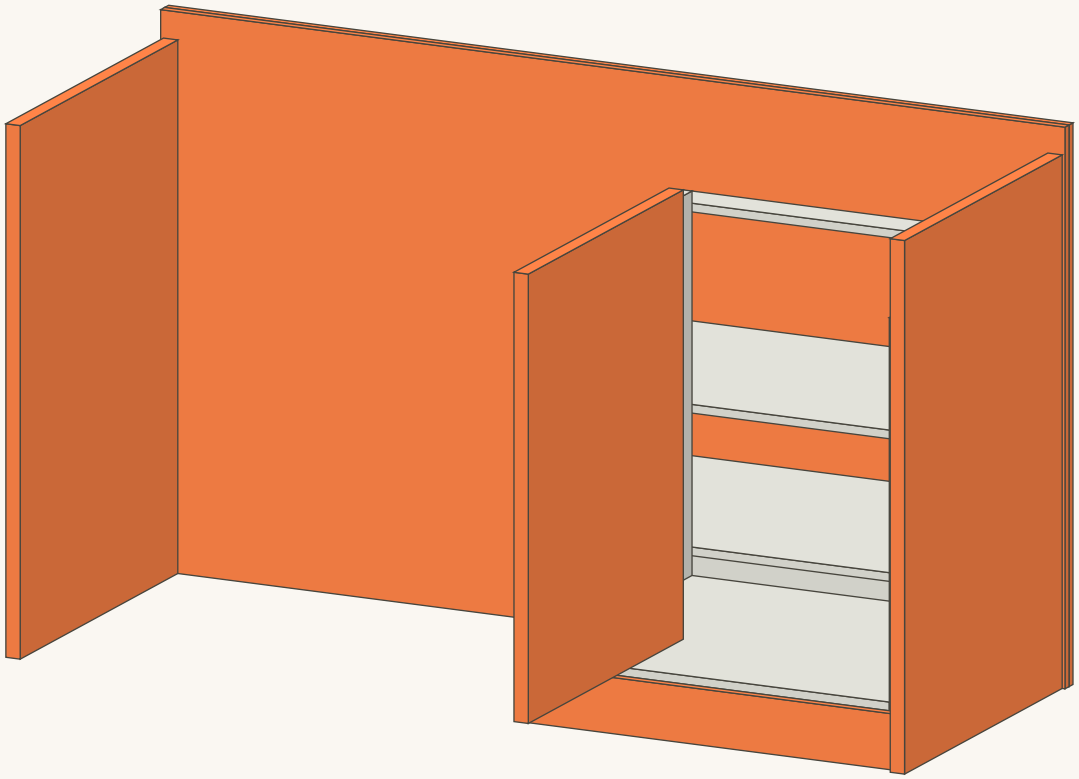

Esquema de posição - não é desenho de furação.

1. Prepare a traseira com T07 e T08. A central deve definir a união das duas faces revestidas e o acabamento do conjunto.

2. Posicione T01 e T02 nas laterais e T04 junto ao balcão. Apoie as peças durante a montagem.

3. Una a estrutura à traseira e ao balcão somente após conferir esquadro, alinhamento e fixadores.

4. Instale B08 no rodapé frontal. Confira o sentido do veio e proteja as bordas contra contato com água.

Peças desta etapa

T01, T02, T04, T07, T08, B08

3. Tampo e caixa das três gavetas

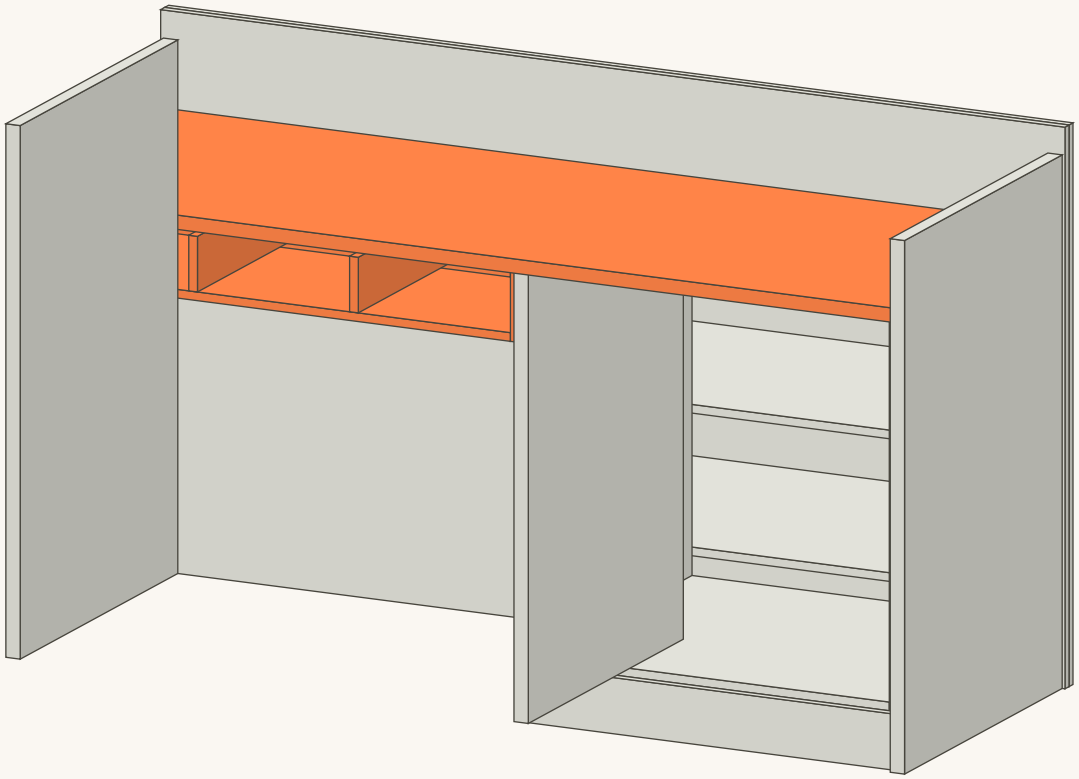

Esquema de posição - não é desenho de furação.

1. Monte G03 entre G01 e G02; adicione as travessas G04 e G05 e as divisórias G06 e G07.

2. Posicione a caixa no vão esquerdo. O fundo fica a 670 mm do piso no estudo.

3. Instale o tampo T03, com a face superior a 825,5 mm. Confira os apoios e o acesso às fixações antes de apertar.

4. Confira os dois passa-fios de 60 mm. Suas posições e os cantos arredondados ainda precisam de aceite técnico.

Peças desta etapa

T03, G01, G02, G03, G04, G05, G06, G07

4. Monte as três gavetas rasas

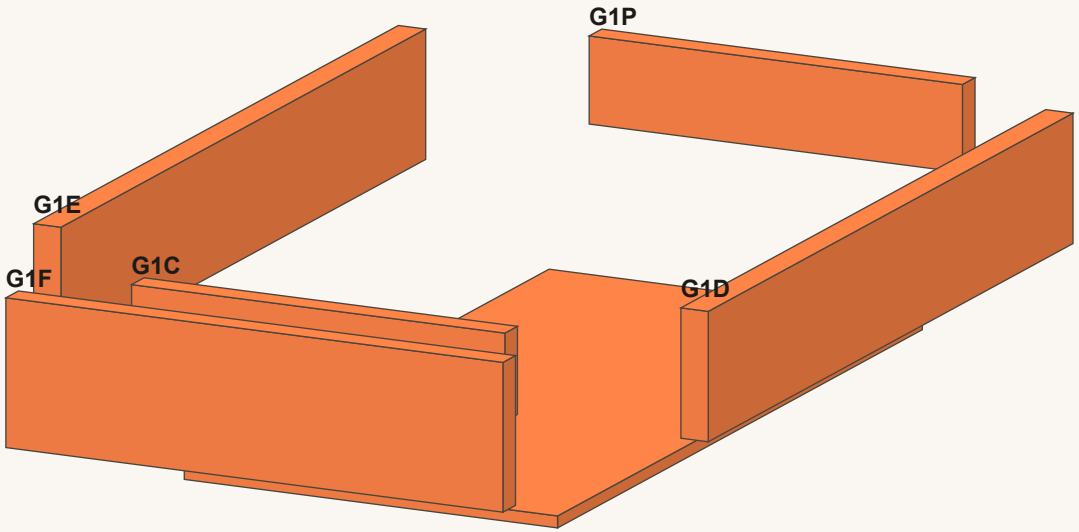

Esquema de posição - não é desenho de furação.

1. O esquema mostra a gaveta 1 separada em seis peças. Repita a sequência nas gavetas 2 e 3.

2. Una as laterais E/D à contra-frente C e à traseira P. Encaixe o fundo U nos rasgos antes de fechar a última lateral.

3. Confira o esquadro e instale as partes móveis das corrediças. Cada gaveta usa um par de 450 mm.

4. Ajuste as frentes F e os perfis. A frente central mede aproximadamente 282,3 mm; as externas, 282,1 mm.

5. O estudo deixa 14 mm por lado para os trilhos. Valide e ajuste essa folga conforme o modelo comprado.

Peças desta etapa

G1F, G1E, G1D, G1C, G1P, G1U, G2F, G2E, G2D, G2C, G2P, G2U, G3F, G3E, G3D, G3C, G3P, G3U

5. Gaveta do mixer e seus calços

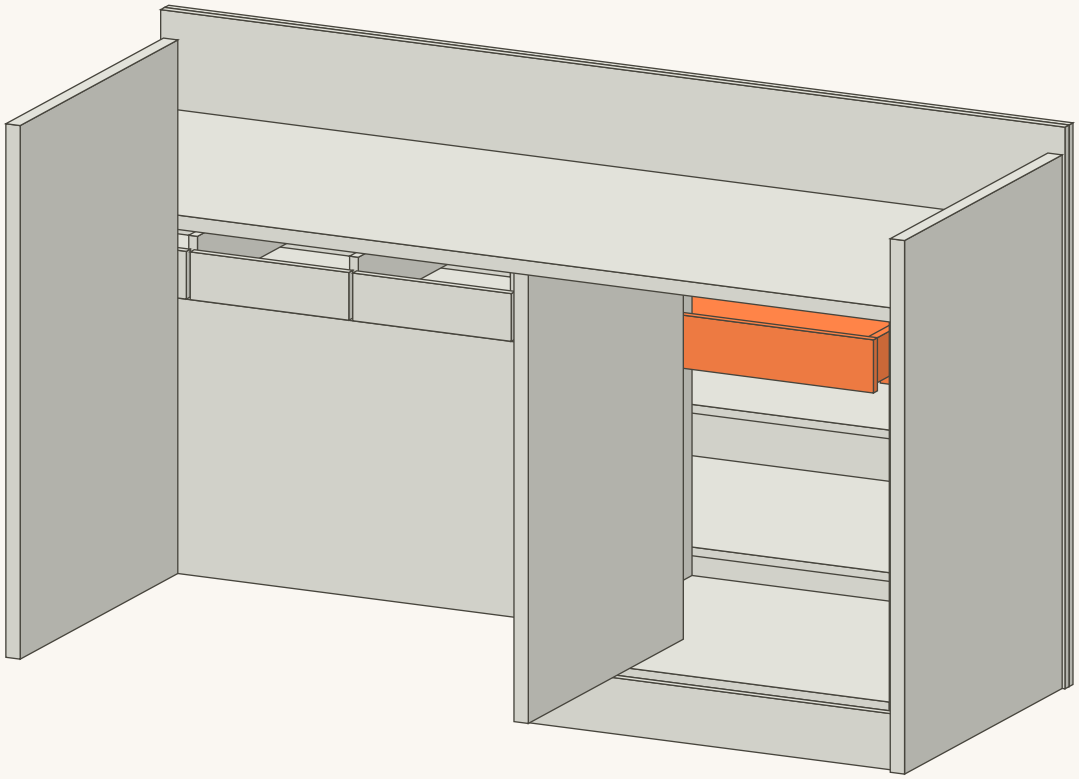

Esquema de posição - não é desenho de furação.

1. Monte a caixa com B15/B16, B17/B18 e o fundo B19. O fundo entra nos rasgos antes do fechamento da caixa.

2. Posicione B14 como frente interna. Confira o equipamento real antes de manter essas dimensões.

3. Use B20 e B21 como calços propostos para os trilhos. A espessura modelada é 25,5 mm; não substitua por 25 mm sem recalcular.

4. Os calços deixam aproximadamente 12,75 mm livres por lado. Confirme a ficha das corrediças e a passagem da dobradiça superior.

5. O espaço previsto para o mixer é aproximadamente 440 × 400 × 110 mm. Confira conectores, cabos e ventilação.

Peças desta etapa

B14, B15, B16, B17, B18, B19, B20, B21

6. Porta, prateleira e conferência

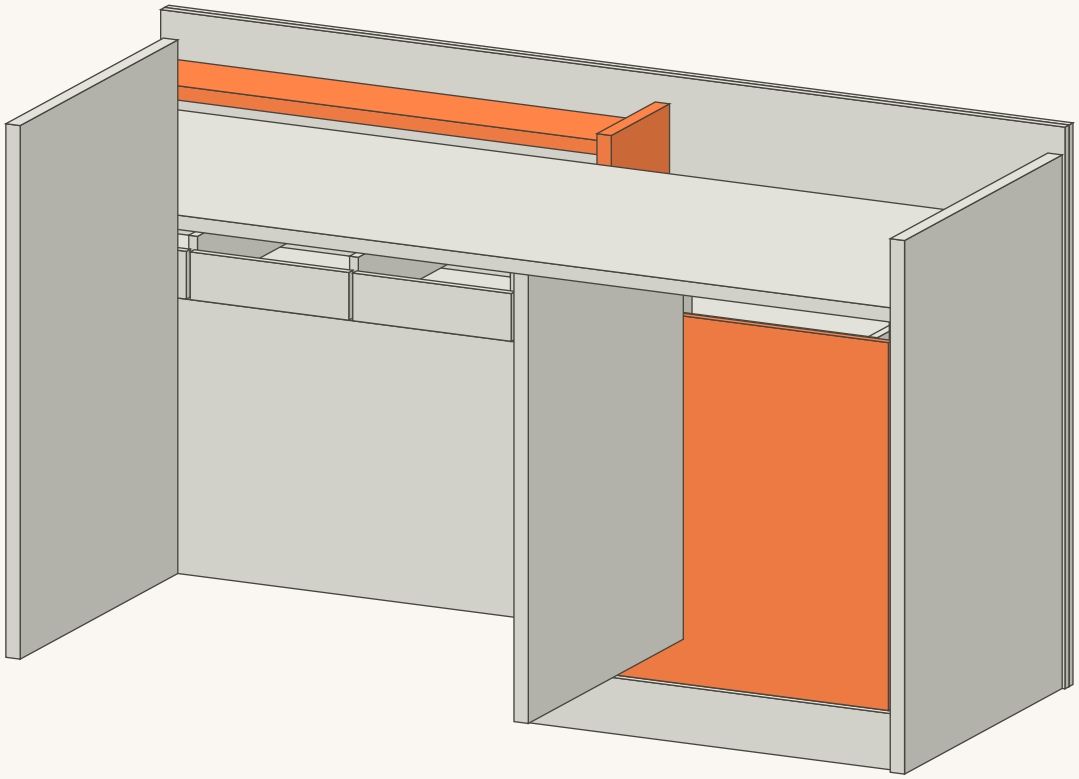

Esquema de posição - não é desenho de furação.

1. Posicione o montante T05 e a prateleira T06 dos receptores. O estudo deixa uma passagem traseira de cabos de 49 mm.

2. Instale B13 após validar as duas dobradiças, o recuo da porta e seu giro junto à lateral externa.

3. Abra a porta antes da gaveta do mixer. Recolha a gaveta completamente antes de fechar a porta.

4. Confira nível, esquadro, folgas e estabilidade com os equipamentos reais. Não há carga máxima certificada.

5. Pendências: ferragens por código, furação, bordas indefinidas, quantidades da referência, recortes elétricos e montagem física.

Peças desta etapa

B13, T05, T06